STAN ISTNIEJĄCY

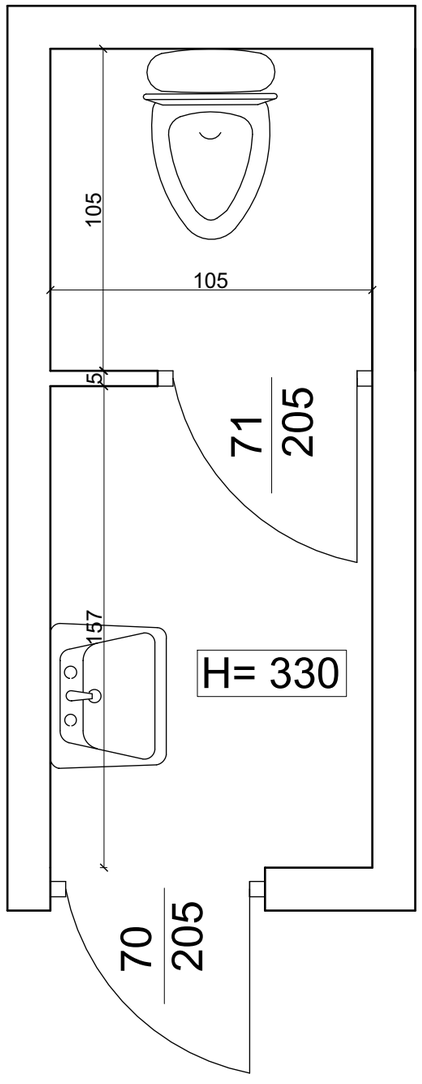

PLAN WYBURZEŃ

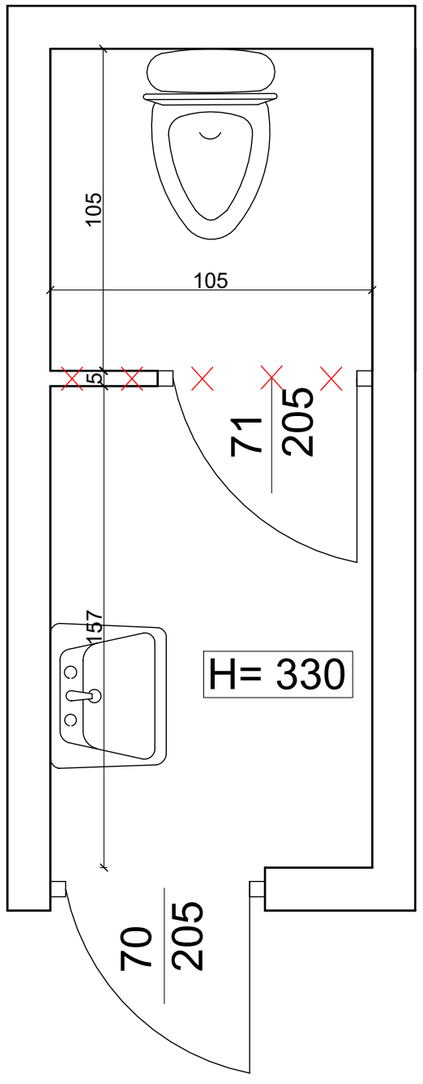

STAN PROJEKTOWANY

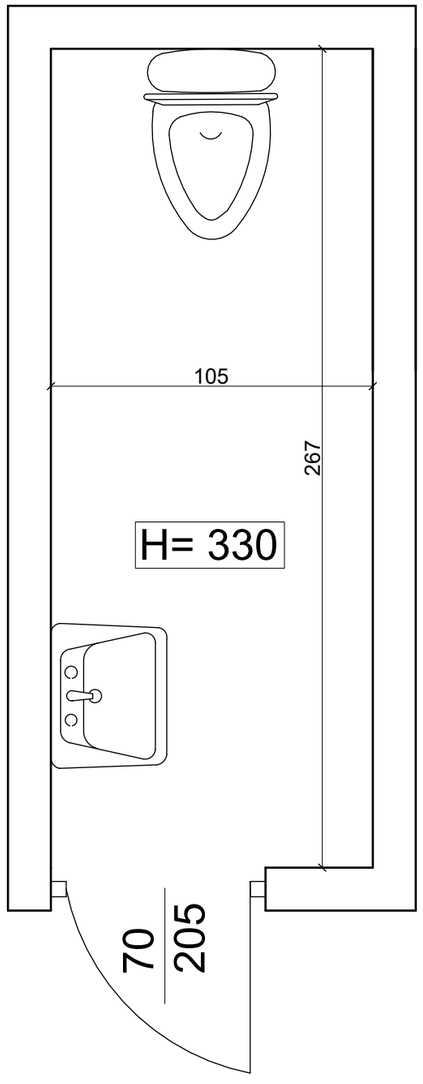

ŁAZIENKA 3 p. DYREKTOR